SPECIFICATION

XEAST®

(معدل العمل (نصف القطر	20M	نوع الليزر	608nm ، 10mw / 808nm ، 20mw
دقة التسوية	1MM ± / 7M	فئة الليزر	II ، العلامة & lt 1 ؛mw
مجموعة التسوية الذاتية ، عادة	± 3 °	قوة العمل	2600mAh 2 *ل
مدة التسوية ، عادة	العلامة & lt4 ؛S	وظيفة الميل	نعم فعلا
خدمة الضمان	ضمان عام واحد	وقت العمل	7 ساعات
درجة حرارة التشغيل	...-10C + 40C	مسافة الجدار	6MM
حجم القاعدة	26 ~ 80mm و	البعد	108 * 78 * 78MM

PRODUCT PICTURES

XEAST®

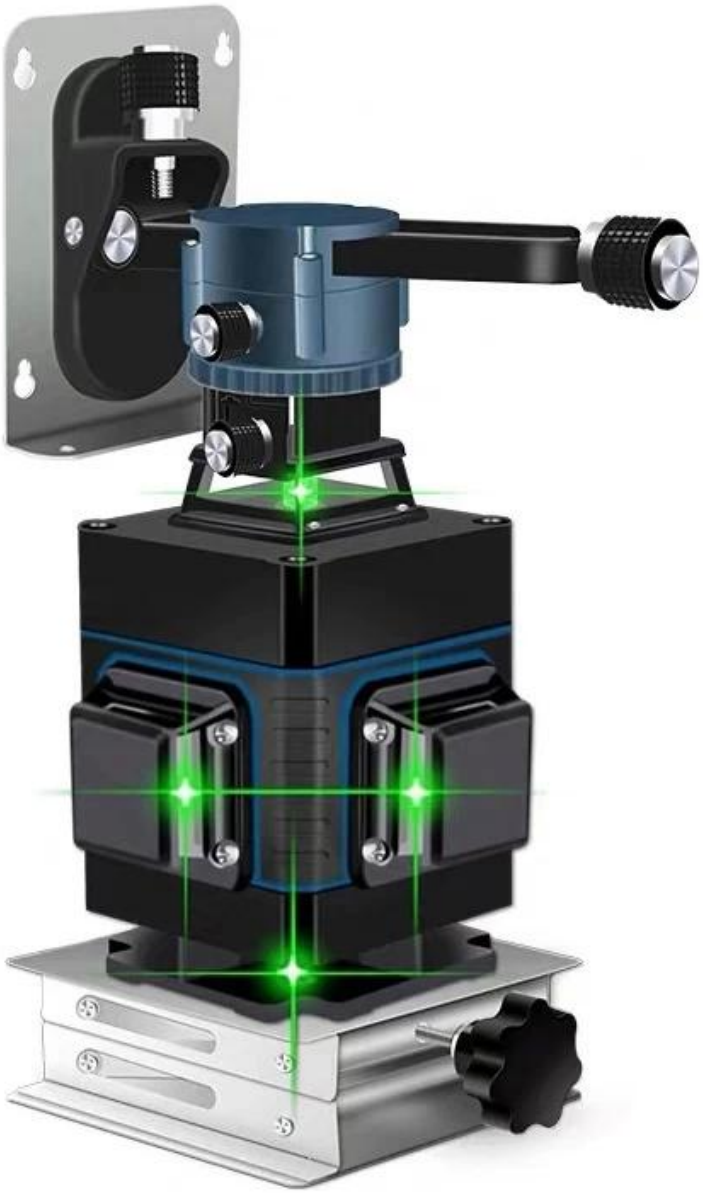

16 LINES

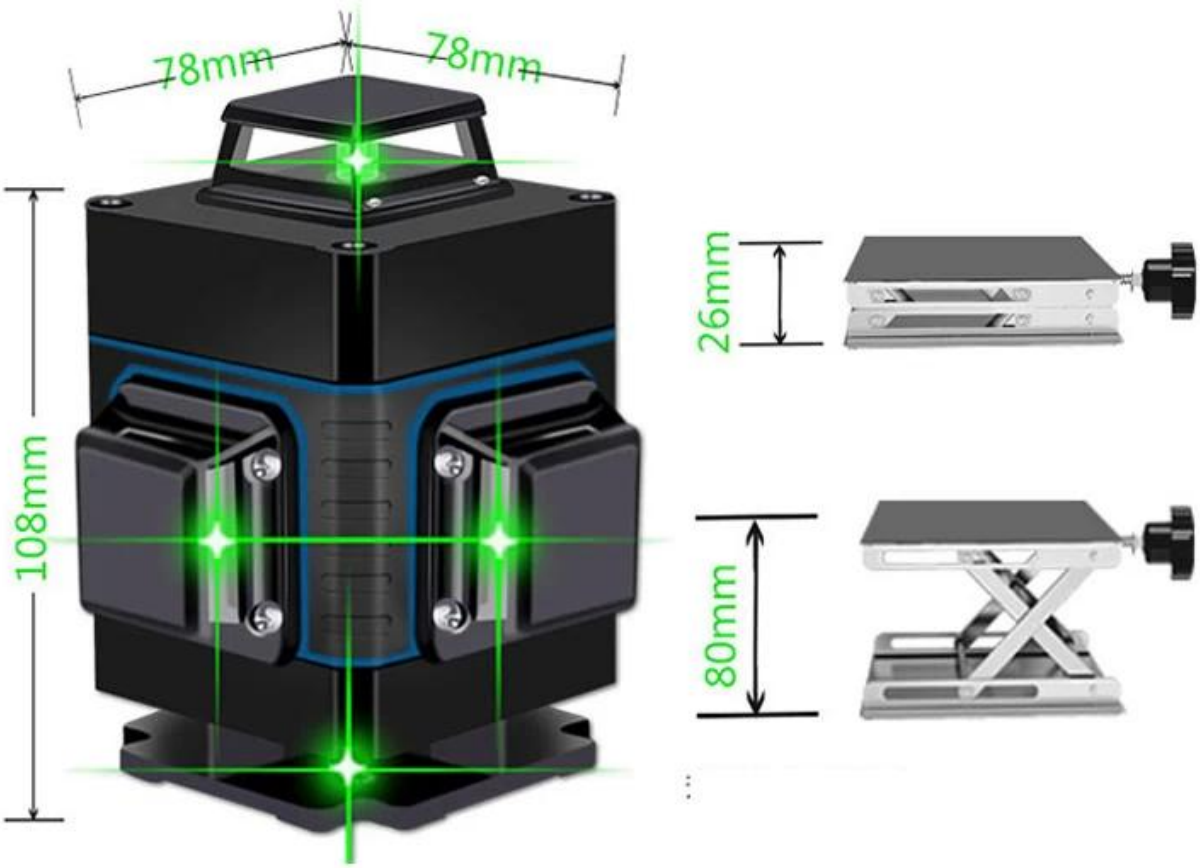

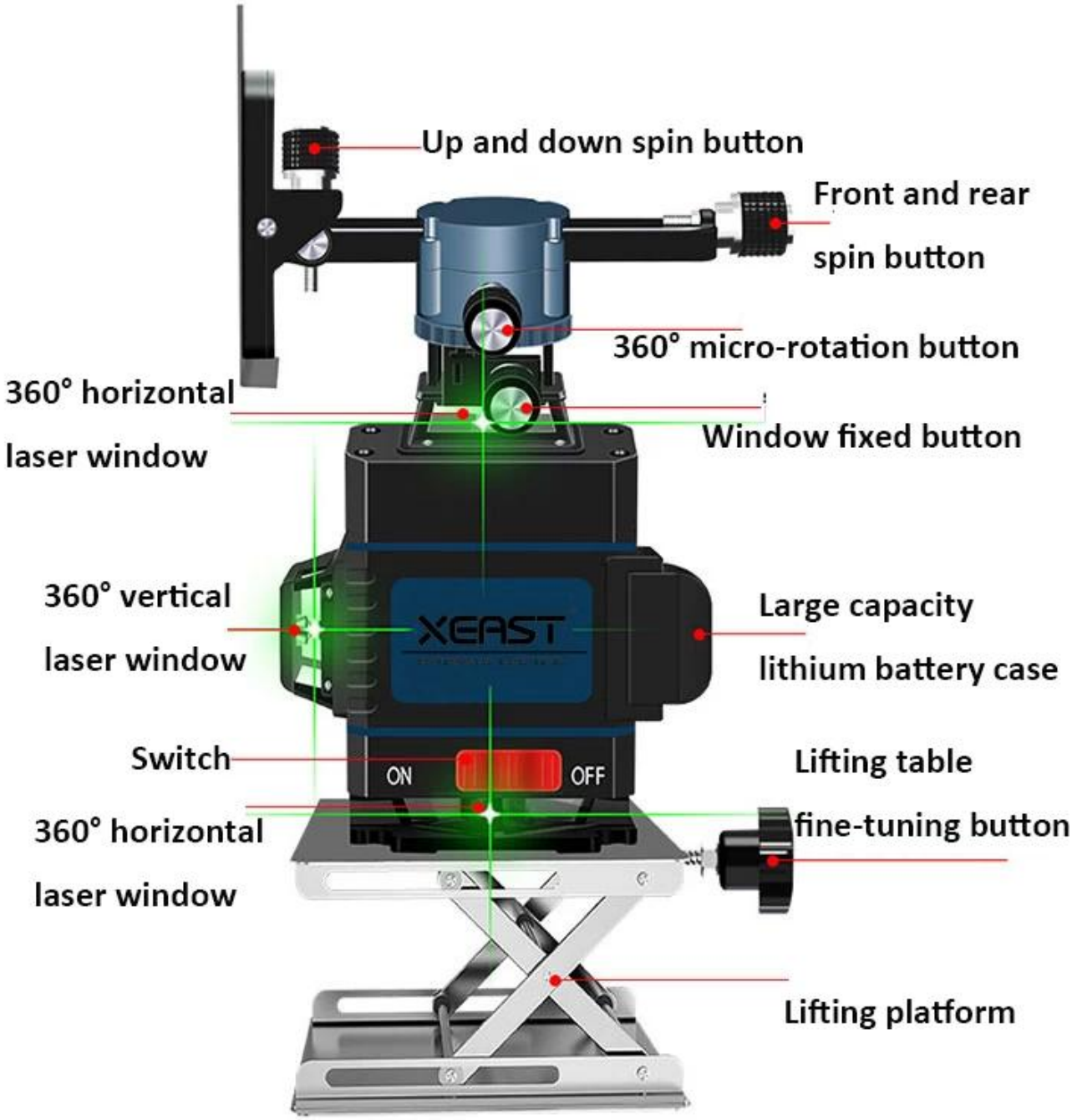
Up and down spin button
Front and rear
spin button
360° micro-rotation button
360° horizontal
laser window
Window fixed button
360° vertical
laser window
XEAST
Large capacity
lithium battery case
Switch
ON
OFF
Lifting table
360° horizontal
laser window
fine-tuning button
Lifting platform

18650 large capacity rechargeable lithium battery

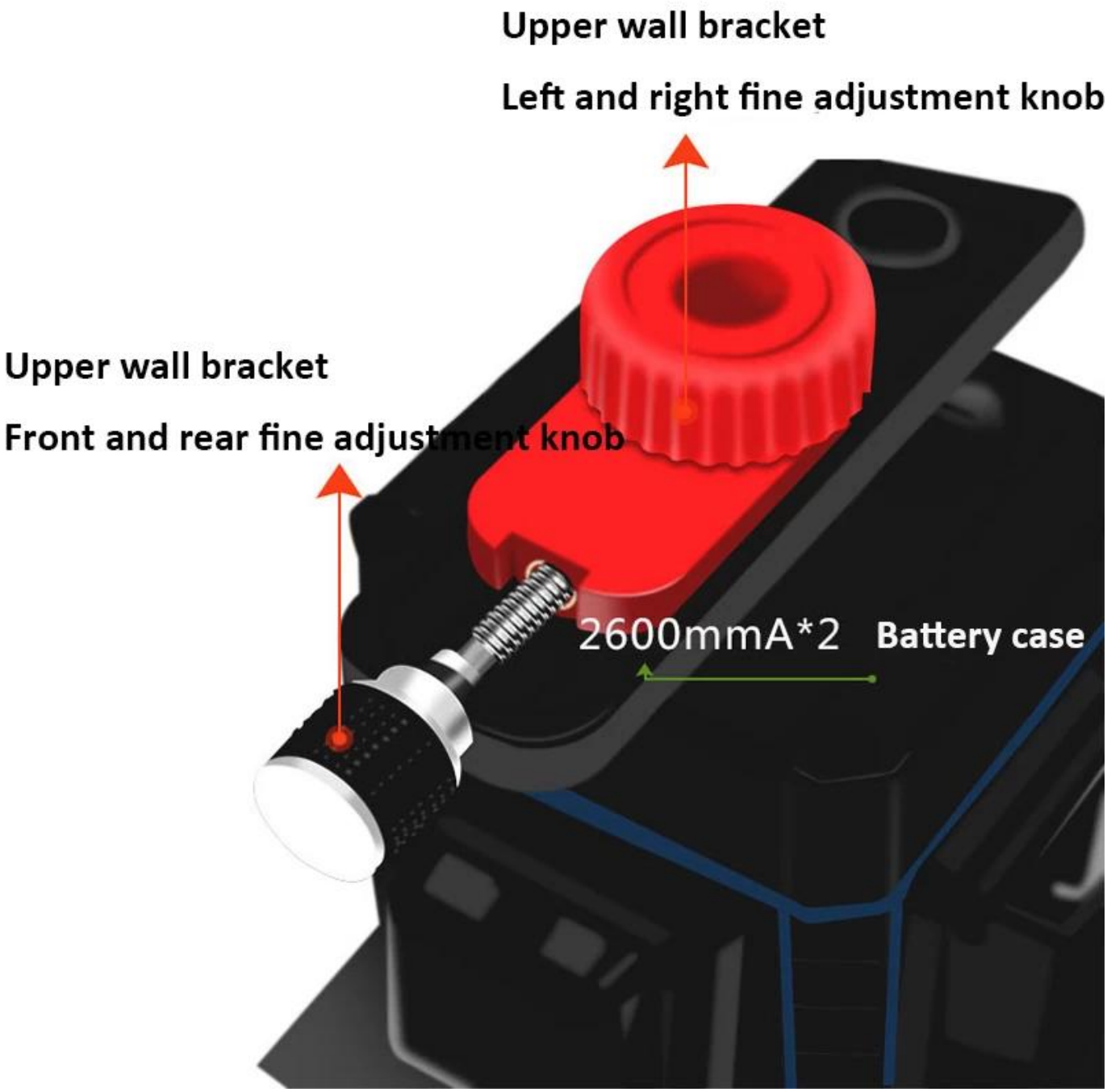

Direct use of lithium battery / connected power supply

Long distance
Remote operation

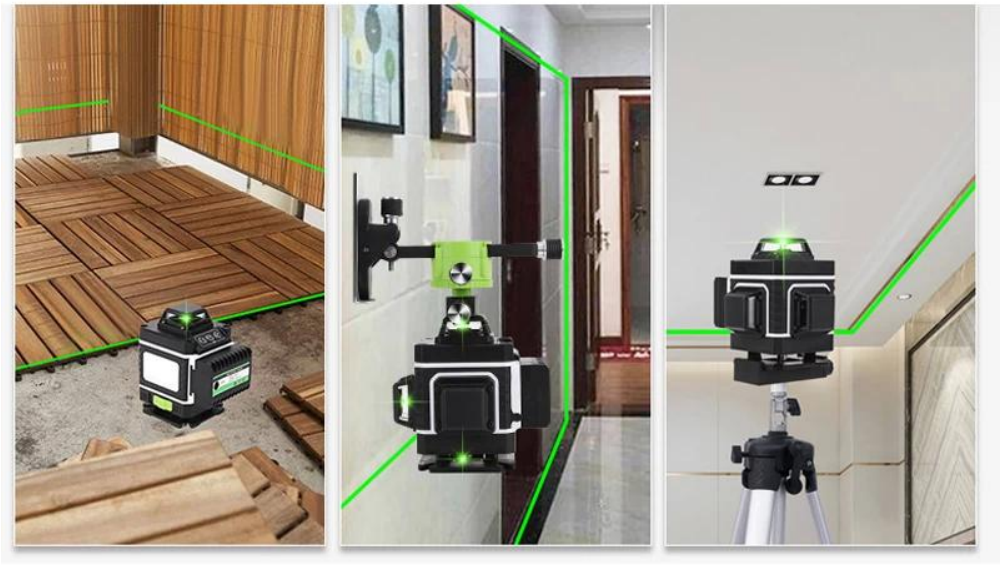

Floor tile Wall tile Ceiling tile

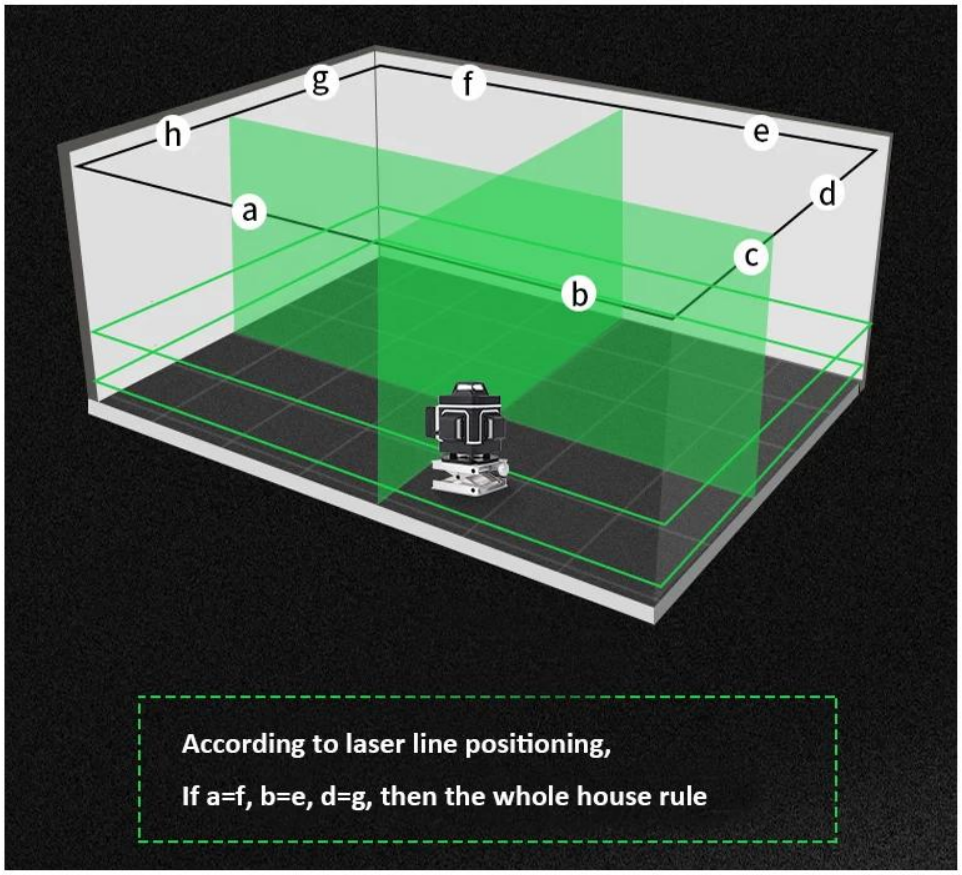

Package Include

Terms of Trade

1). شروط الدفع: نحن نقبل T / T ، L / C ، باي بال ، موني جرام ، ويسترن يونيون.
30٪ ودائع وغيرها 70٪ الرصيد قبل الشحن.
2). شروط الشحن:
ذلك يعتمد على كمية طلب العملاء وطلباتكم الخاصة
3). سيتم فحص العناصر بعناية قبل الشحن ، وسوف نقوم بتحديث حالة التسليم في الوقت المناسب بعد إرسال البضاعة.

Company Informations

SALES TEAM
YEAST®
Your Testing Partner
WOKRSHOP