SPECIFICATION

Clase de láser: Clase 2 (IEC / EN60825-1 / 2014), & lt; 1 mW de potencia de salida
Longitud de onda del láser: 505-520nm
Precisión horizontal / vertical: ± 3mm / 10m
Rango de nivelación / compensación: ± 4 °
Distancia de trabajo (línea): 25 m, línea con detector: hasta 50 m
Tiempo de funcionamiento con batería de litio: 7 horas con todos los rayos láser encendidos
Tiempo de funcionamiento con pilas AA: 2 horas con todos los rayos láser encendidos
Fuente de alimentación: batería de ión de litio y 4 baterías ×AA″ (LR6)
Clasificación IP: IP54
Rango de temperatura de operación: 14 ℉ ~ 113 ℉ (-10 ~ 45 ℃)
Tamaño de montaje: 1/4 "-20 y 5/8" -11

PRODUCT PICTURES

XEAST®

Laser Window
0.94in / 24mm
4.25in / 108mm
Keypad
Power/Lock
Keypad
2.52in / 64mm
4.92in / 125mm
Charging Interface
1/4-20 Threaded Mount
5/8-11 Threaded Mount
Battery Compartment

SWITCH LINE MODE

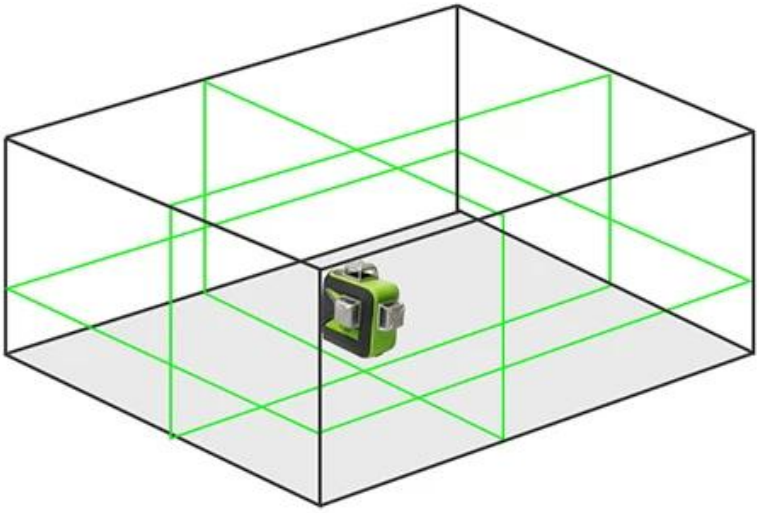

Horizontal Line	Vertical Line	Two Vertical Lines
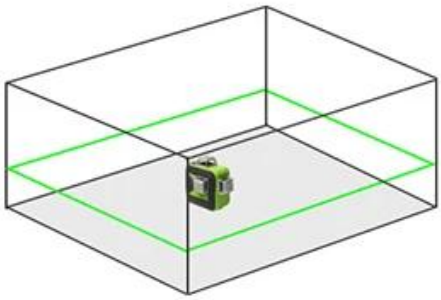	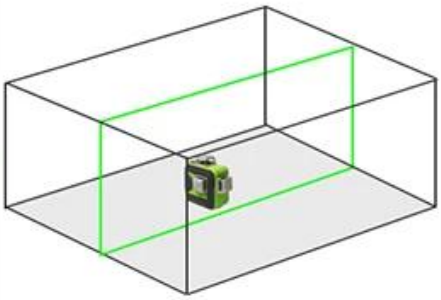	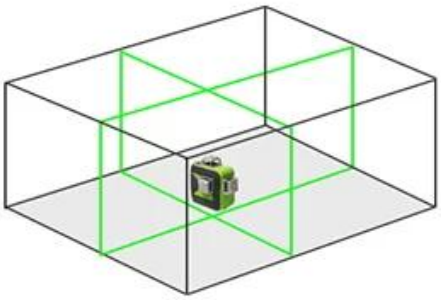

self-leveling mode

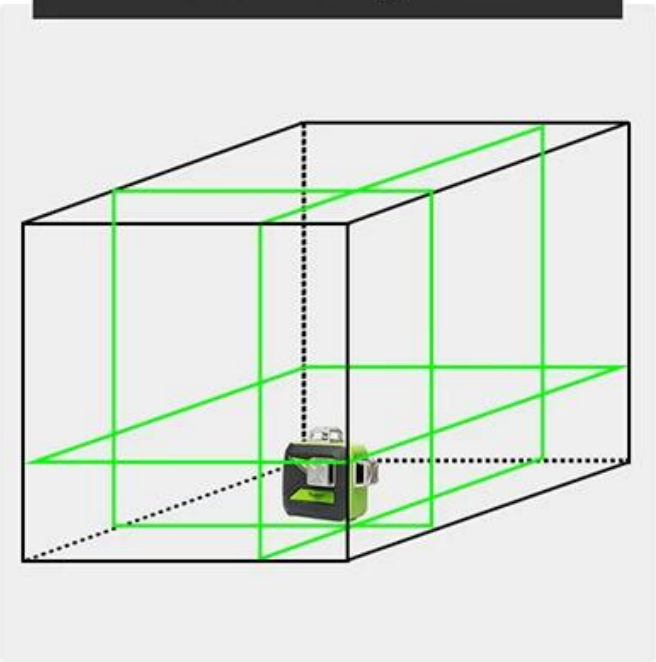

Maintain The 90° Angles

Blinks Every 3 Seconds

Pendulum Locked

Self-level Available

Within 4 Degree

≤ ± 4°

Pendulum Unlocked

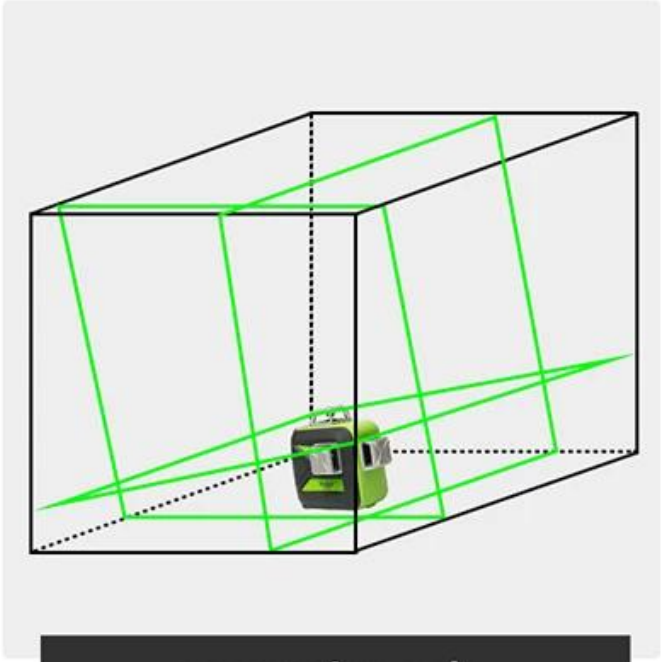

manual mode

Inc. AA Battery Holder

√ use with AA Battery

Inc. 2600mA Universal Li-ion Battery

√ use with lithium battery

Inc. A Power Charger

√ work when direct input charging

LASER

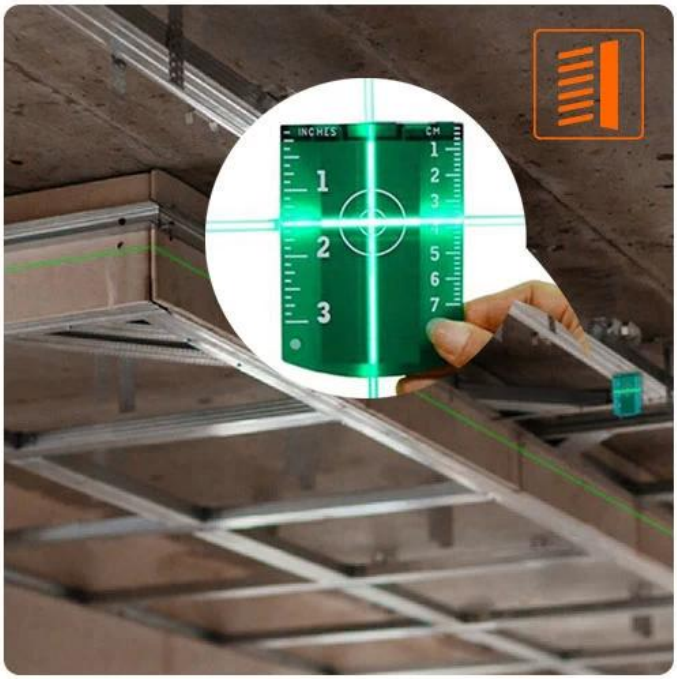
INCHES
CM

1/4-20 Threaded Mount
5/8-11 Threaded Mount

360° Horizontal Line

360° Vertical Line

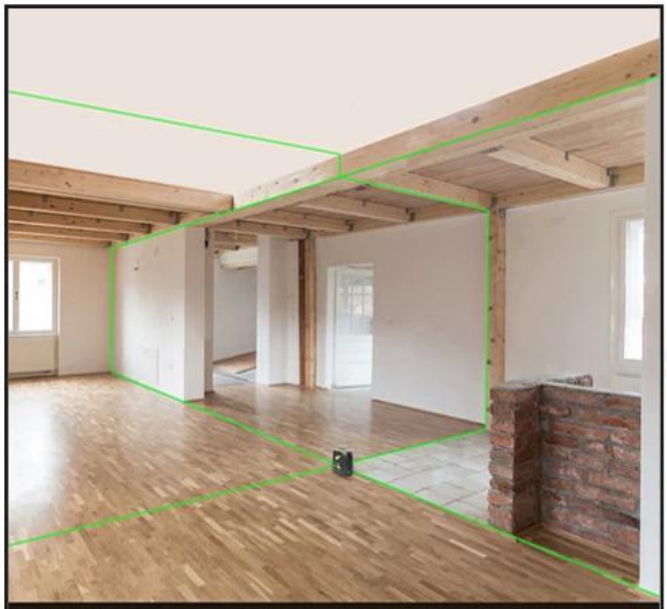

Two 360° Vertical Lines

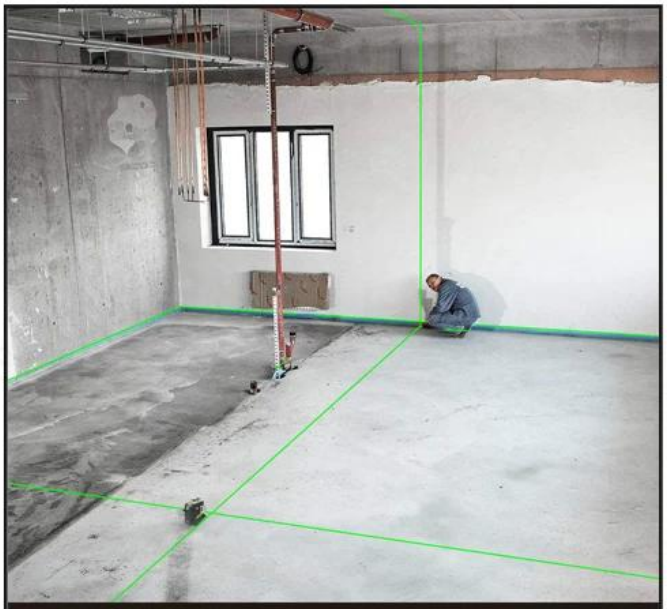

360° Horizontal and 360° Vertical Lines

Package Include

XEAST®

Terms of Trade

1). Términos del pago: Aceptamos T / T, L / C, Paypal, MoneyGram y Western Union.
Depósito del 30% y otro saldo del 70% antes del envío.
2). Términos de envío:
Depende de la cantidad de pedido de los clientes y de su solicitud especial. A menudo adoptamos Express (DHL, TNT, UPS, FEDEX, EMS, SPSR, 139 express y así sucesivamente), LCL, FCL
3). Los artículos se revisarán cuidadosamente antes del envío, y actualizaremos el estado de entrega oportunamente después de que se envíen las mercancías.

Company Informations

SALES TEAM
YEAST®
Your Testing Partner
WOKRSHOP