SPECIFICATION

Plage de travail (rayon)	20m	Type de laser	608nm, 10mw / 808nm, 20mw
Niveau de précision	± 1mm / 7m	Classe de laser	, & Lt; 1mw
Plage de mise à niveau automatique, généralement	± 3 °	Puissance de travail	2600mAh * 2
Durée de mise à niveau, généralement	<4	Fonction d'inclinaison	OUI
Service de garantie	Garantie un an	Temps de travail	7 heures
Température de fonctionnement	-10C... + 40C	Mur distance	6mm
Taille de base	26 ~ 80mm	Dimension	108 * 78 * 78mm

PRODUCT PICTURES

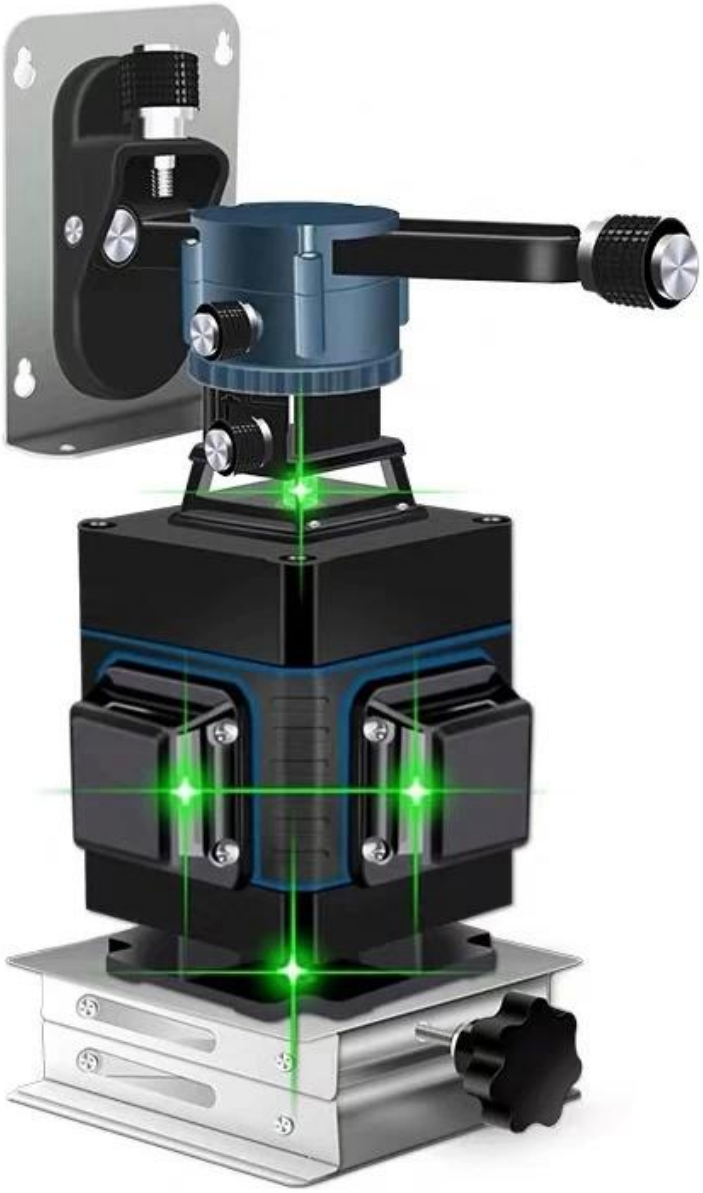

16 LINES

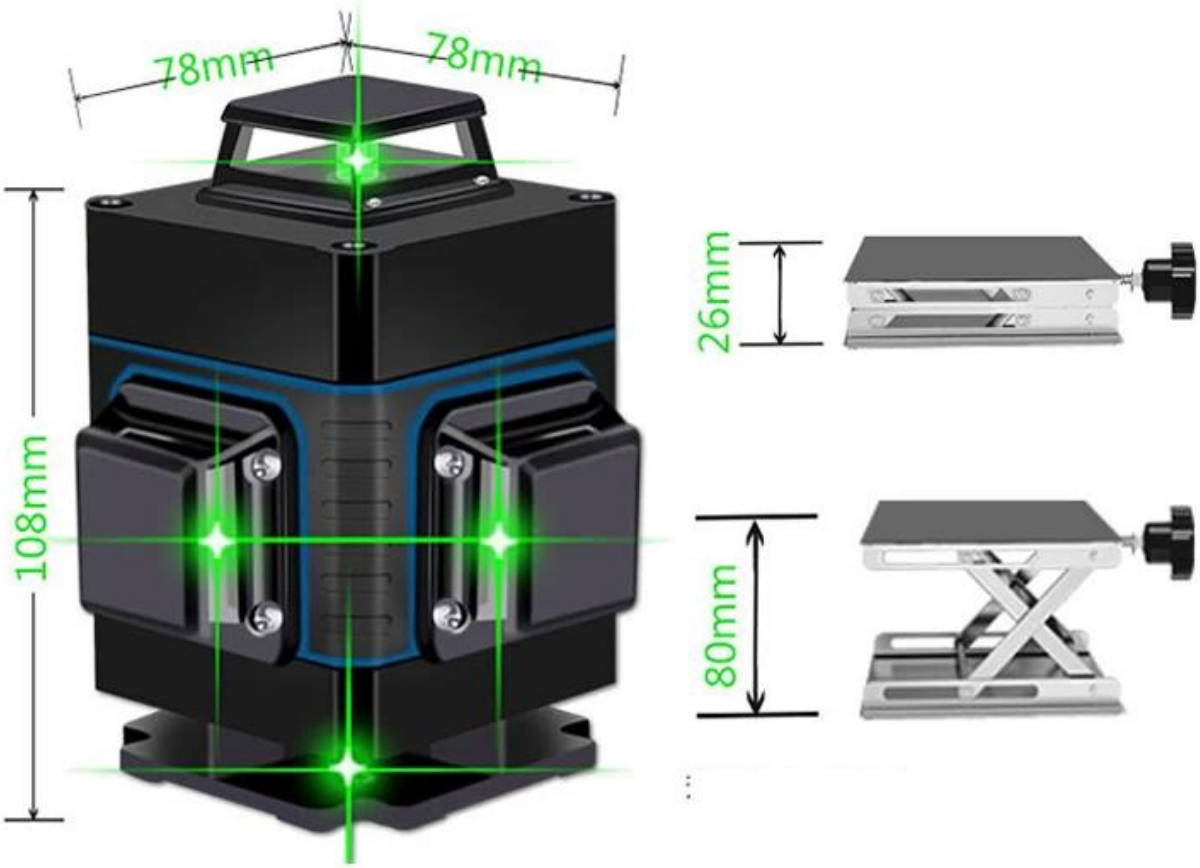

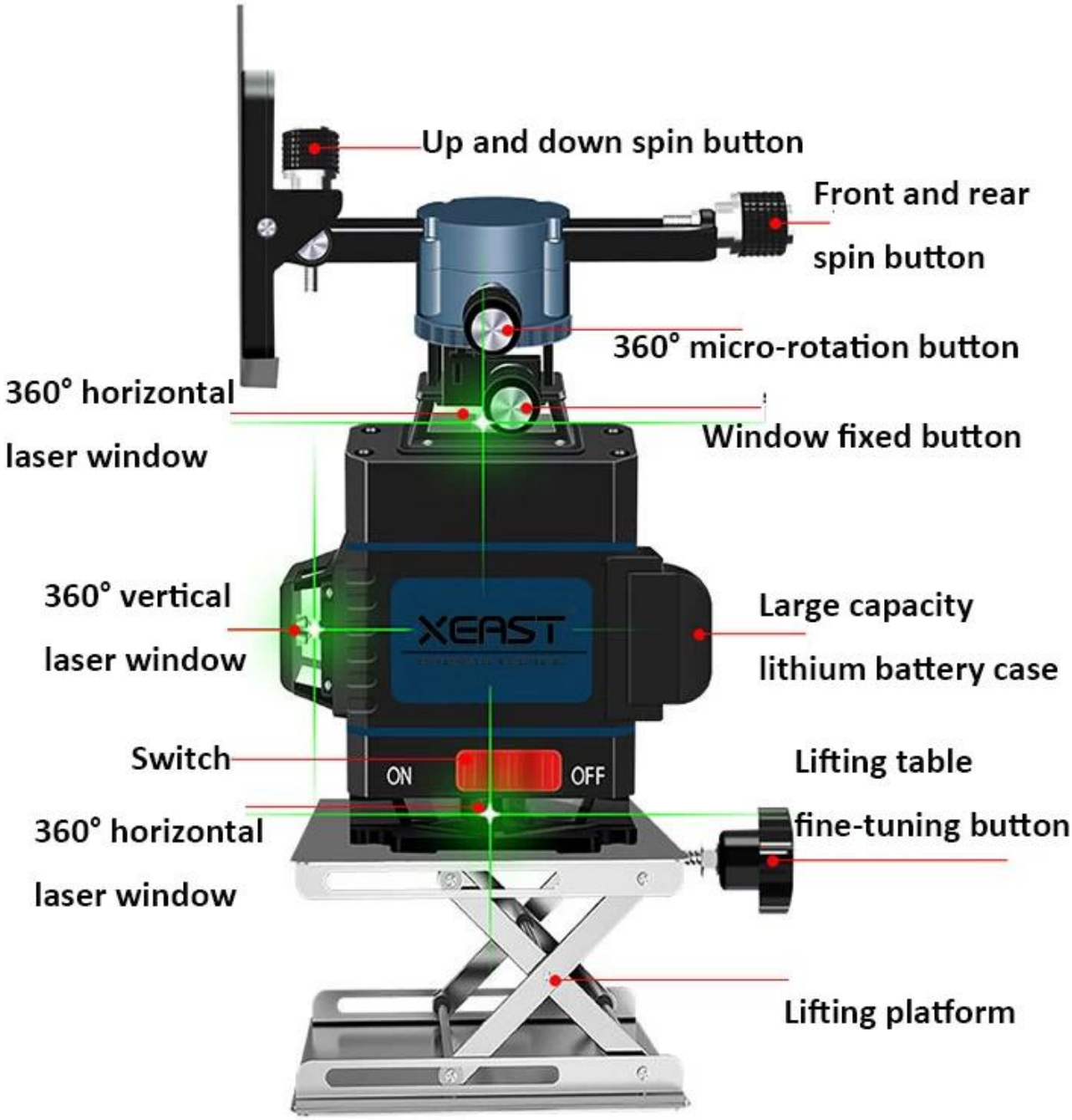
Up and down spin button
Front and rear
spin button
360° micro-rotation button
360° horizontal
laser window
Window fixed button
360° vertical
laser window
XEAST
Large capacity
lithium battery case
Switch
ON
OFF
Lifting table
360° horizontal
laser window
fine-tuning button
Lifting platform

18650 large capacity rechargeable lithium battery

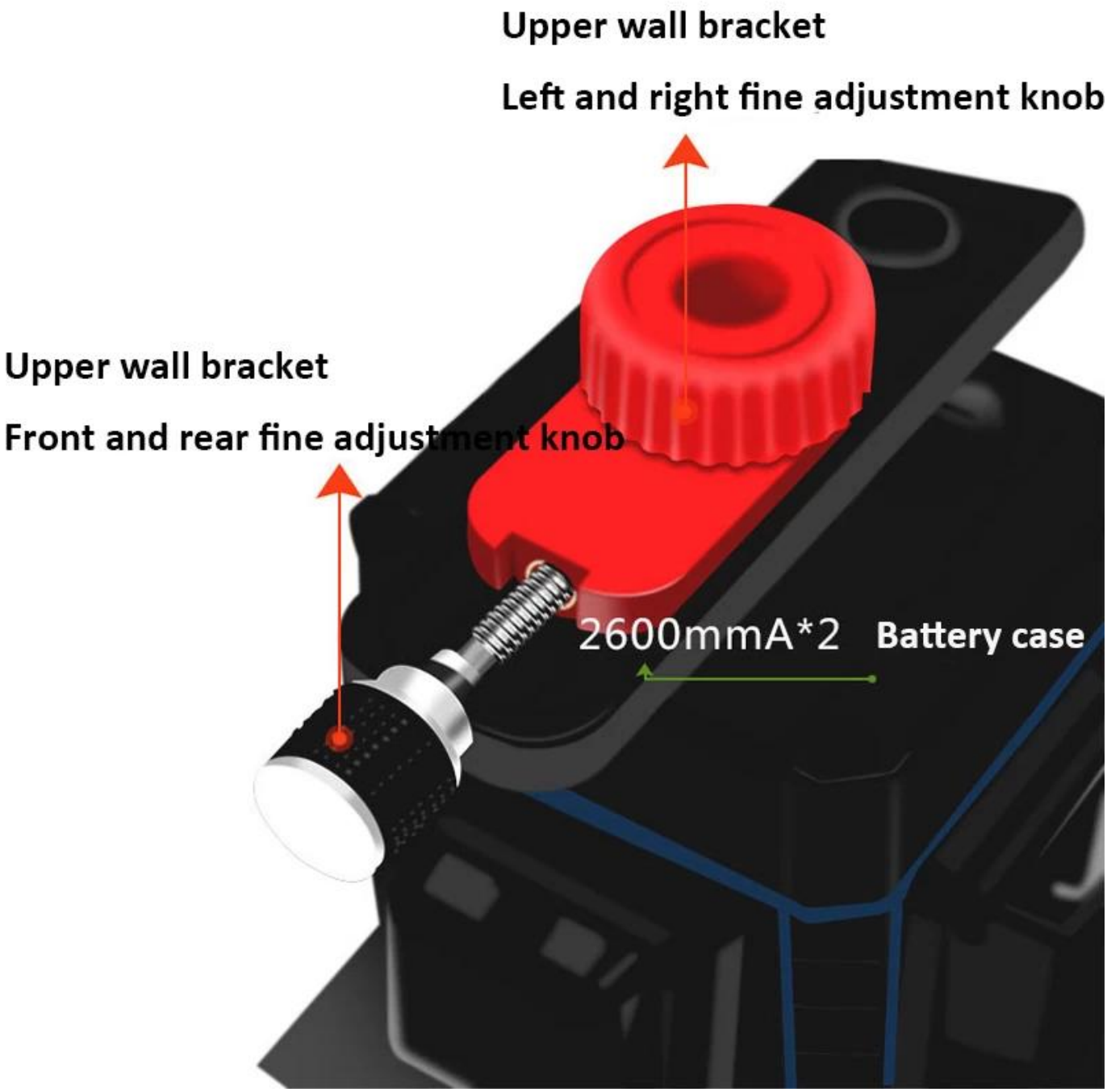

Direct use of lithium battery / connected power supply

Long distance
Remote operation

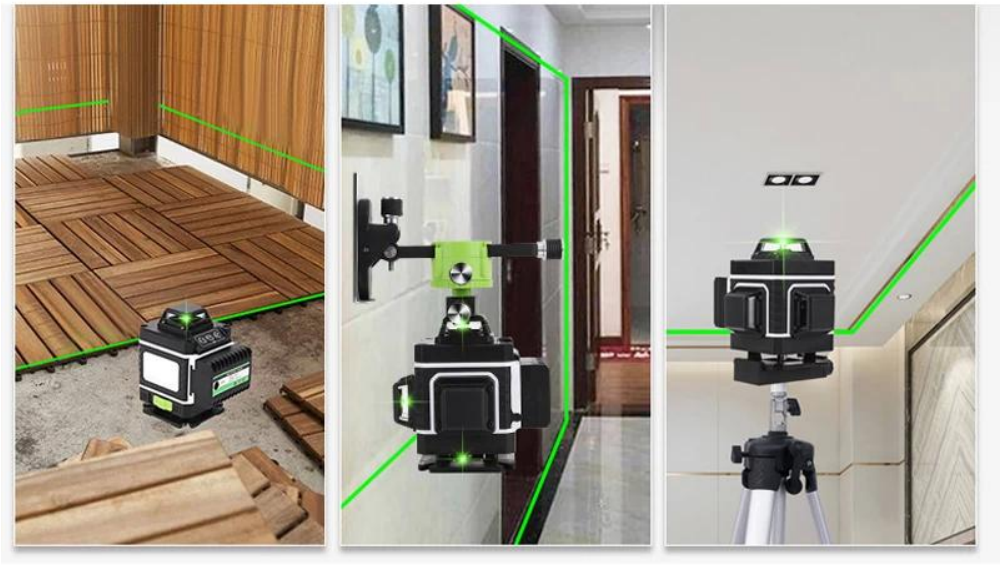

Floor tile Wall tile Ceiling tile

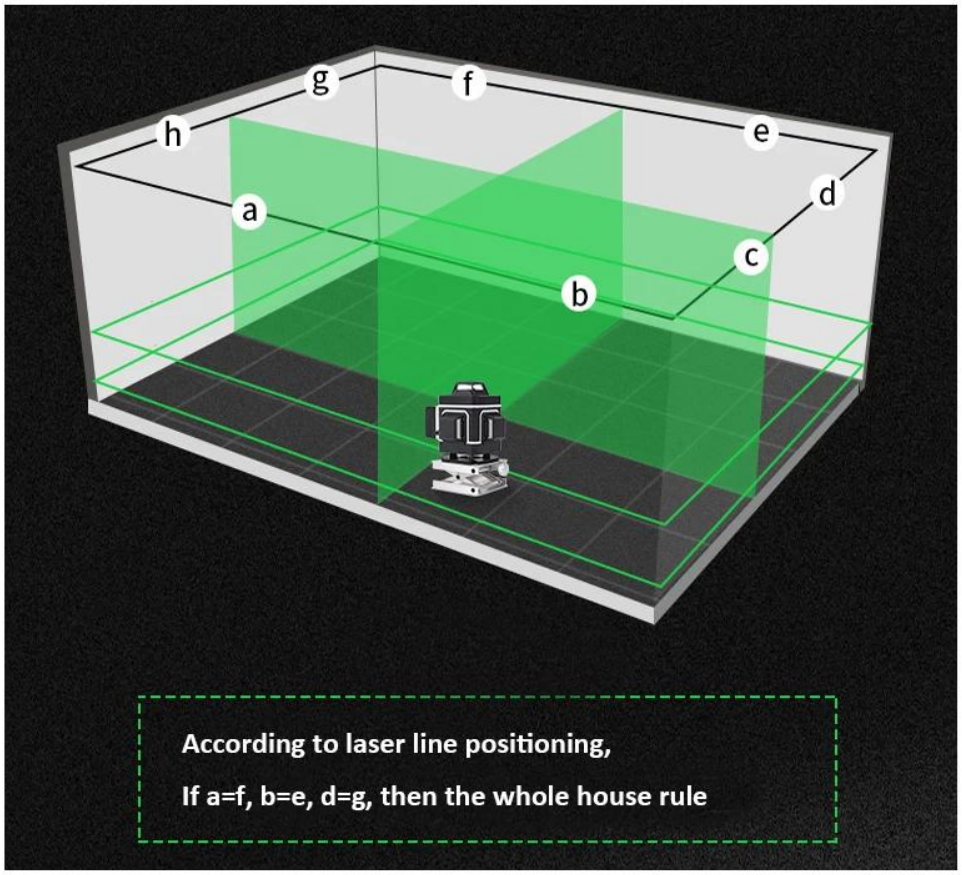

Package Include

Terms of Trade

1). Conditions de paiement: Nous acceptons T / T, L / C, Paypal, MoneyGram et Western Union. Dépôt de 30% et autre solde de 70% avant expédition.
2) Conditions de livraison:
Cela dépend de la quantité commandée par les clients et de votre demande spéciale. Nous adoptons Express (DHL, TNT, UPS, FEDEX, SME, SPSR, 139 express, etc.), LCL, FCL
3) Les articles seront soigneusement vérifiés avant expédition, et nous mettrons à jour le statut de livraison après l'envoi des marchandises.

SALES TEAM

XEAST®

Your Testing Partner

WOKRSHOP