SPECIFICATION

Área de trabalho (raio)	20m	Tipo de laser	608nm, 10mw / 808nm, 20mw
Precisão de nivelamento	± 1 mm / 7 m	Classe laser	II, & lt; 1mw
Faixa de autonivelamento, normalmente	± 3 °	Poder de trabalho	2600mAh * 2
Duração de nivelamento, tipicamente	& lt; 4s	Função de inclinação	SIM
Serviço de garantia	Garantia de um ano	Expediente	7 horas
Temperatura de operação	-10C... + 40C	Distância da parede	6mm
Tamanho da base	26 ~ 80mm	Dimensão	108 * 78 * 78 mm

PRODUCT PICTURES

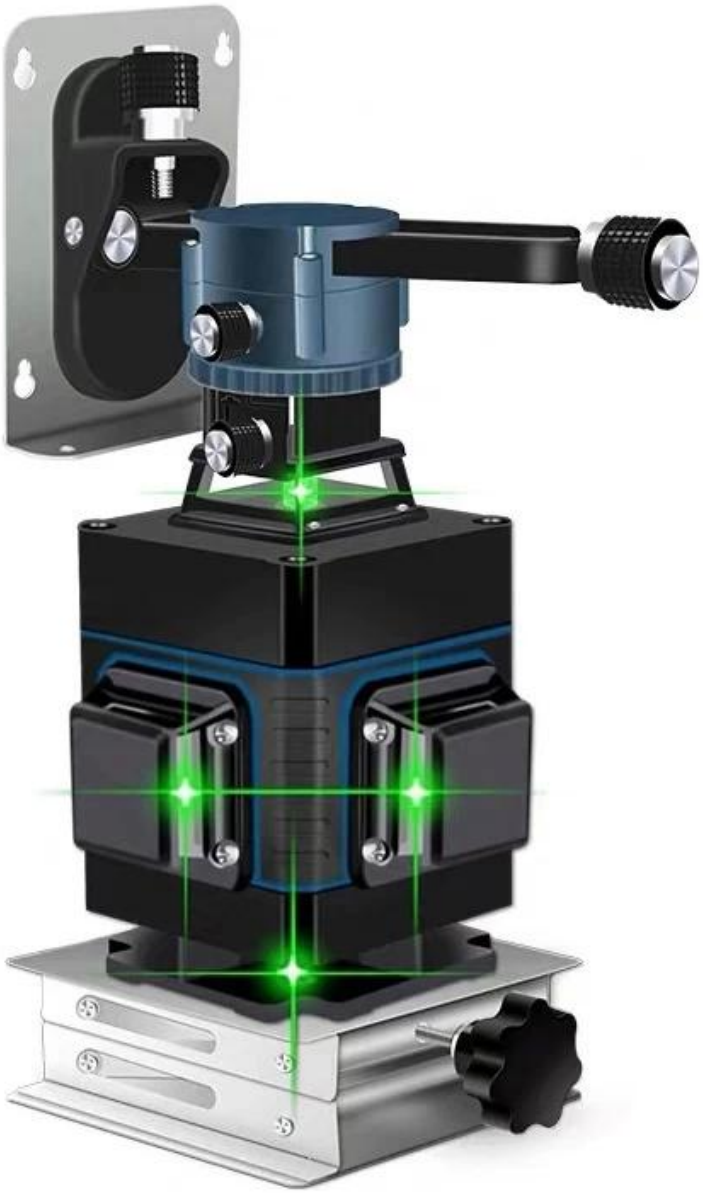

16 LINES

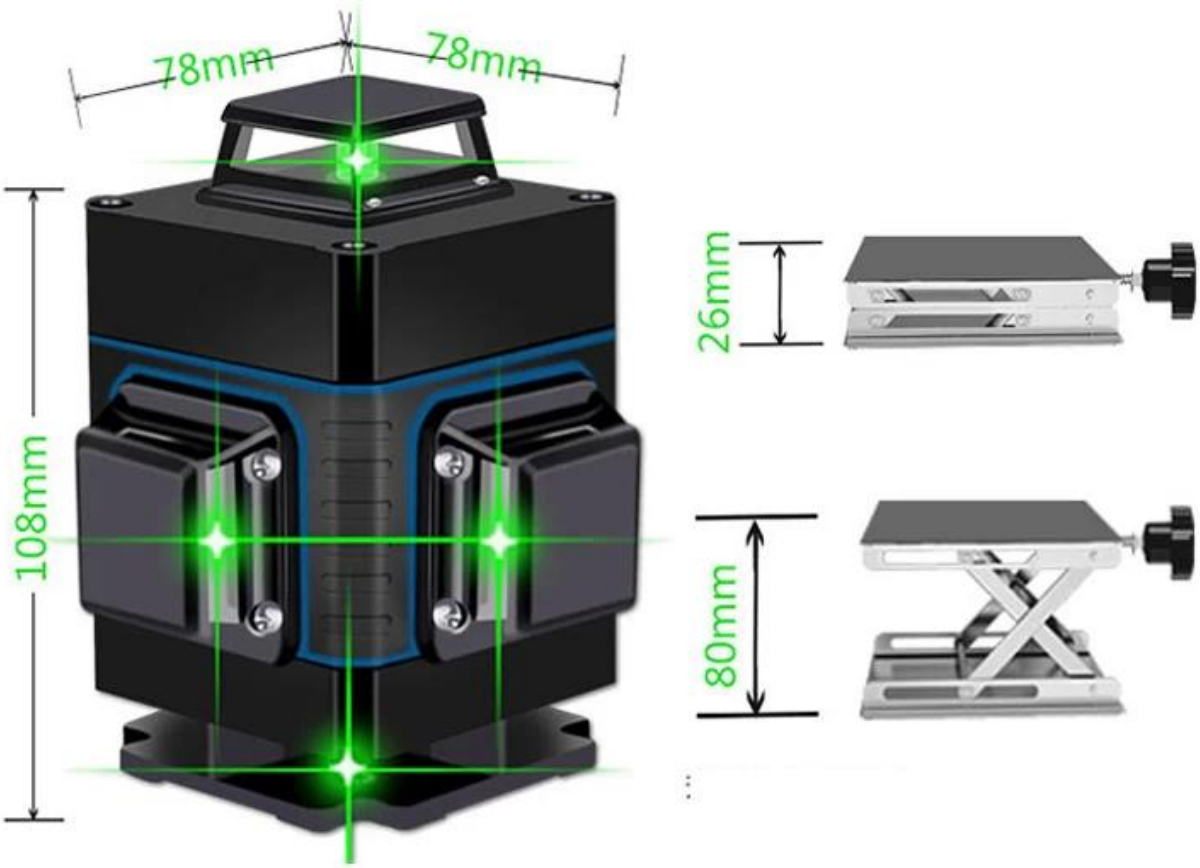

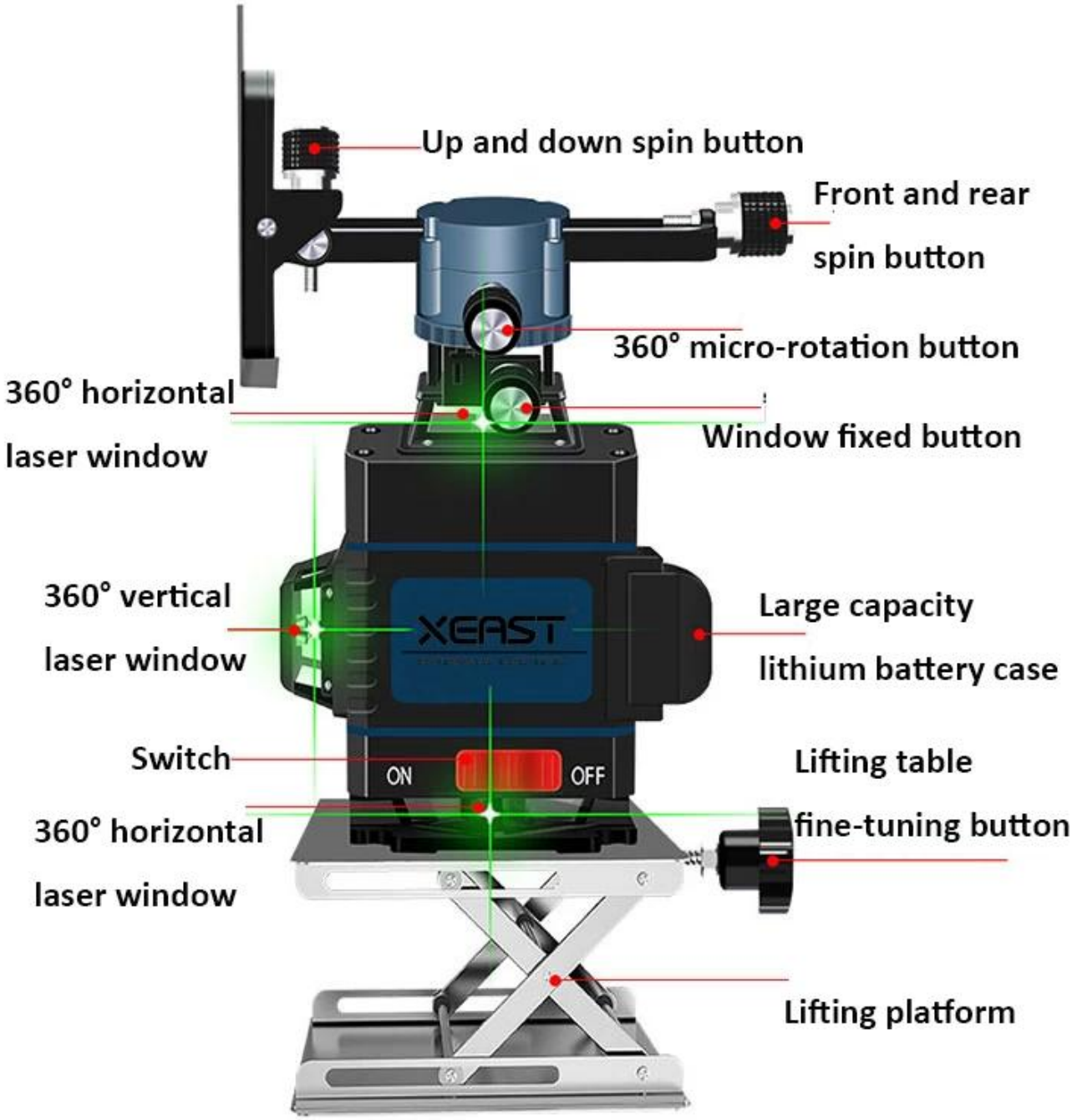
Up and down spin button
Front and rear
spin button
360° micro-rotation button
360° horizontal
laser window
Window fixed button
360° vertical
laser window
XEAST
Large capacity
lithium battery case
Switch
ON
OFF
Lifting table
360° horizontal
laser window
fine-tuning button
Lifting platform

18650 large capacity rechargeable lithium battery

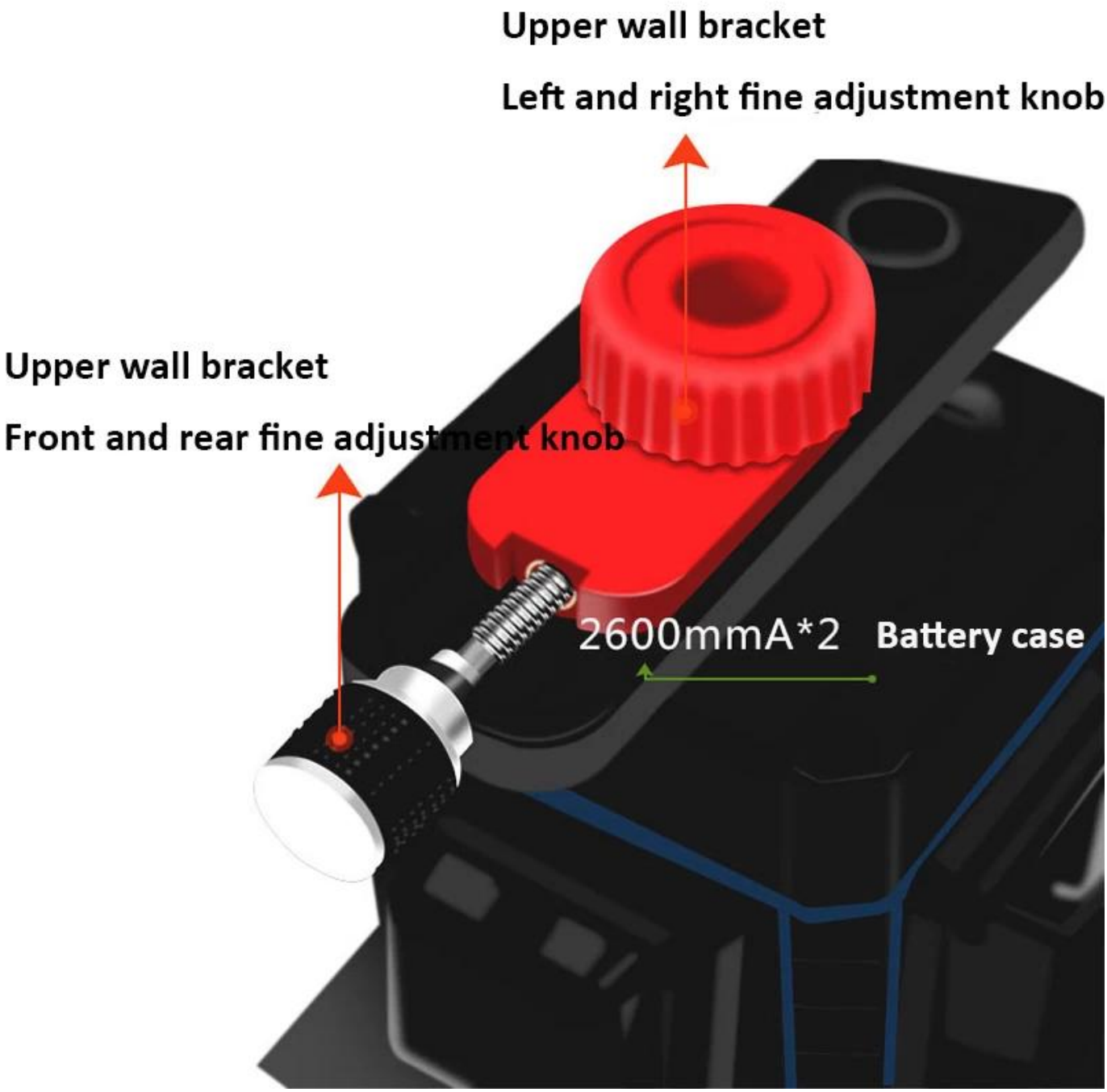

Direct use of lithium battery / connected power supply

Long distance
Remote operation

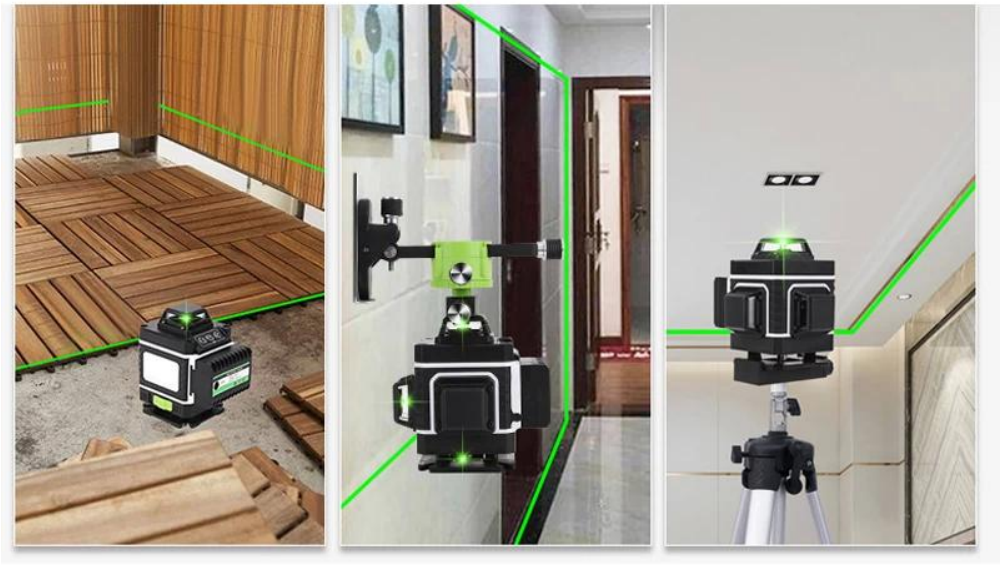

Floor tile Wall tile Ceiling tile

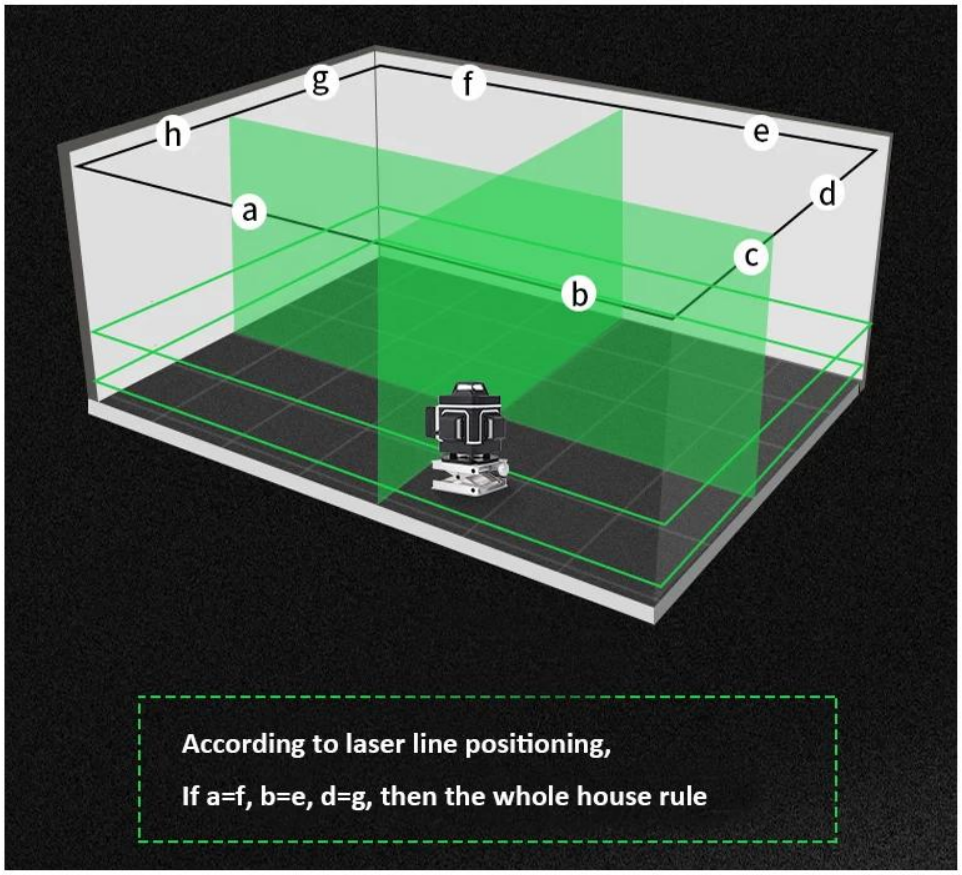

Package Include

Terms of Trade

1). Termos de pagamento: Aceitamos T / T, L / C, Paypal, MoneyGram e Western Union.
Depósito de 30% e outro contrapeso de 70% antes da expedição.
2). Termos de envio:
Depende da quantidade do pedido dos clientes e de seu pedido especial. Nós adotamos Express (DHL, TNT, UPS, FEDEX, EMS, SPSR, 139 expressos e assim por diante), LCL, FCL
3). Itens serão cuidadosos verificação antes da expedição, e vamos atualizar o status de entrega em tempo útil após o envio das mercadorias.

SALES TEAM

XEAST®

Your Testing Partner

WOKRSHOP