SPECIFICATION

XEAST®

Рабочий диапазон (радиус)	20м	Тип лазера	608 нм, 10 мВт / 808 нм, 20 мВт
Точность нивелирования	± 1 мм / 7m	Лазерный класс	II, & lt; 1 мВт
Диапазон самовыравнивания, как правило,	± 3 °	Рабочая сила	2600mAh * 2
Продолжительность выравнивания, как правило,	& Lt; 4s	Функция наклона	ДА
Гарантийное обслуживание	Один год гарантии	Рабочее время	7 часов
Рабочая Температура	-10C ... + 40C	Расстояние от стены	6мм
Базовый размер	26 ~ 80 мм	измерение	108 * 78 * 78мм

PRODUCT PICTURES

XEAST®

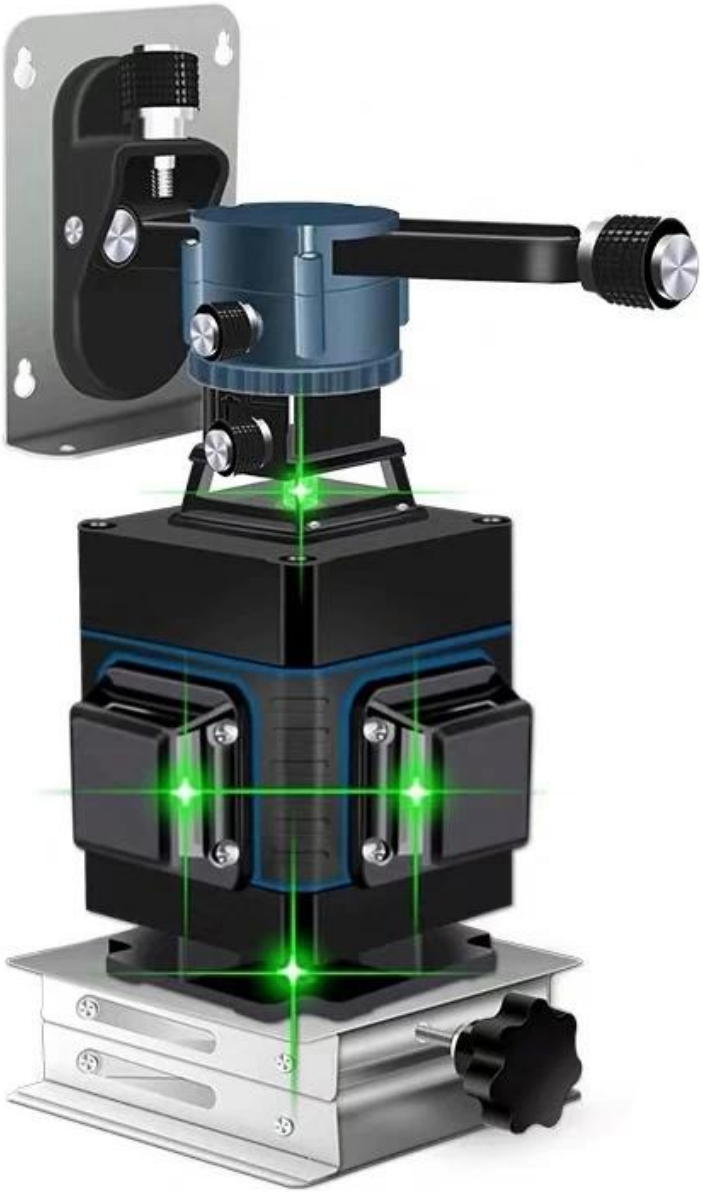

16 LINES

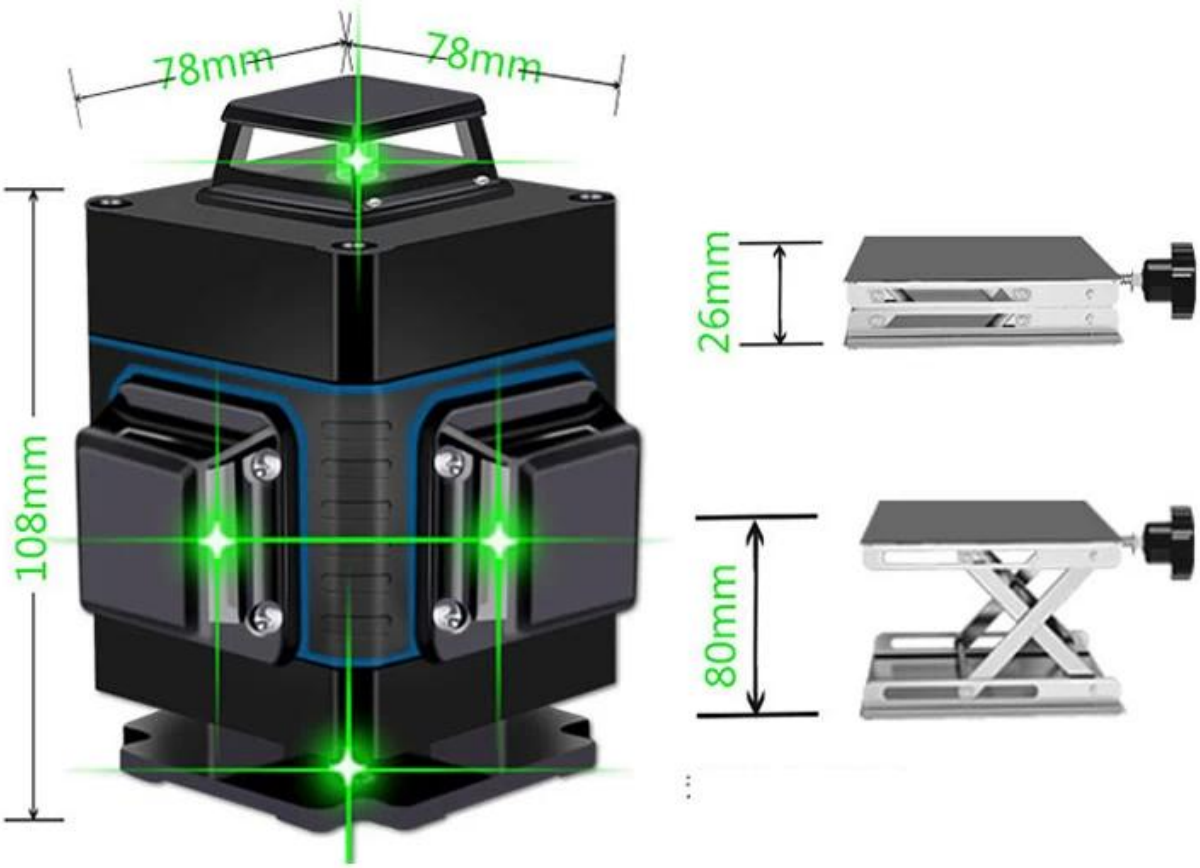

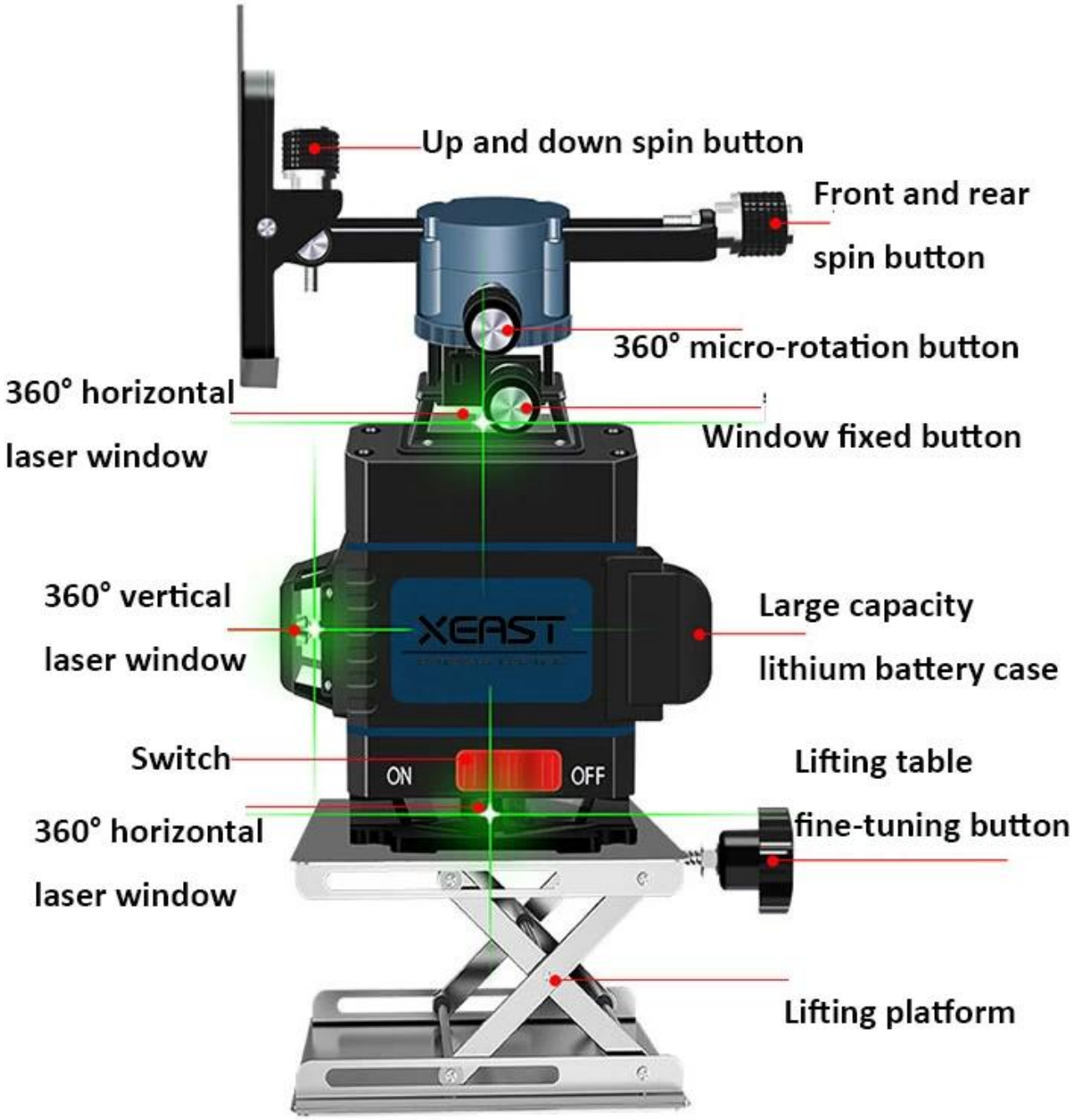
Up and down spin button
Front and rear
spin button
360° micro-rotation button
360° horizontal
laser window
Window fixed button
360° vertical
laser window
XEAST
Large capacity
lithium battery case
Switch
ON
OFF
Lifting table
360° horizontal
laser window
fine-tuning button
Lifting platform

18650 large capacity rechargeable lithium battery

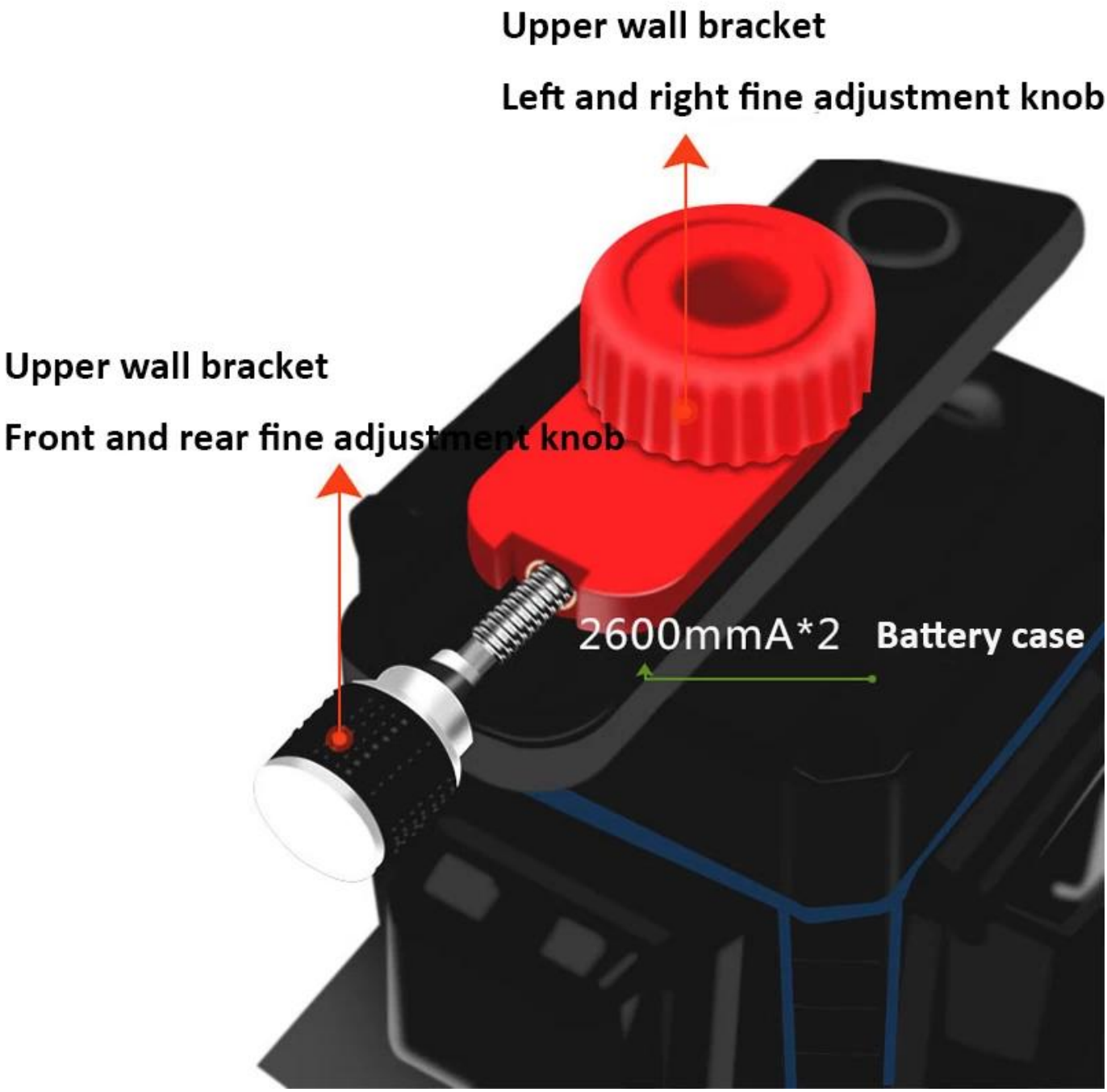

Direct use of lithium battery / connected power supply

Long distance
Remote operation

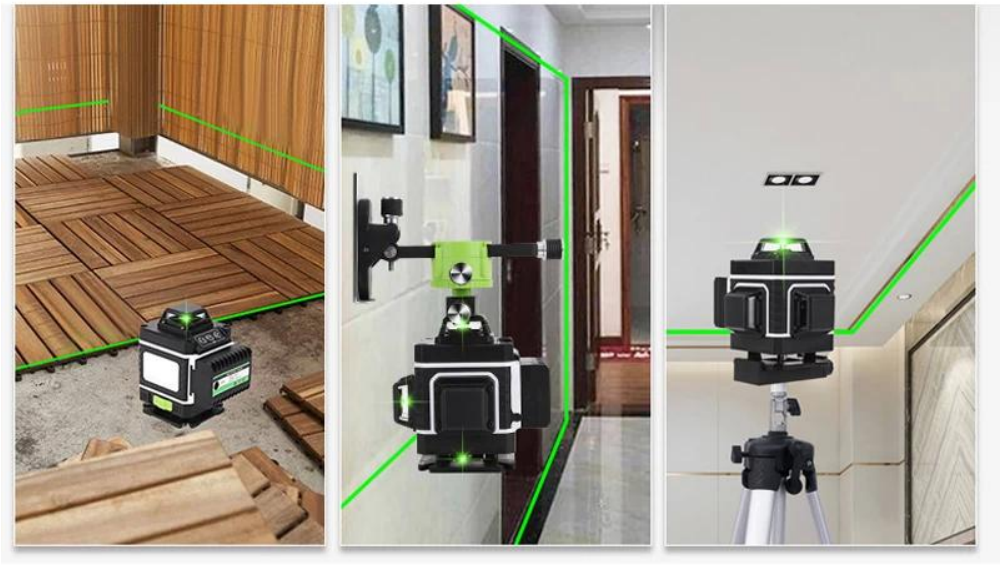

Floor tile Wall tile Ceiling tile

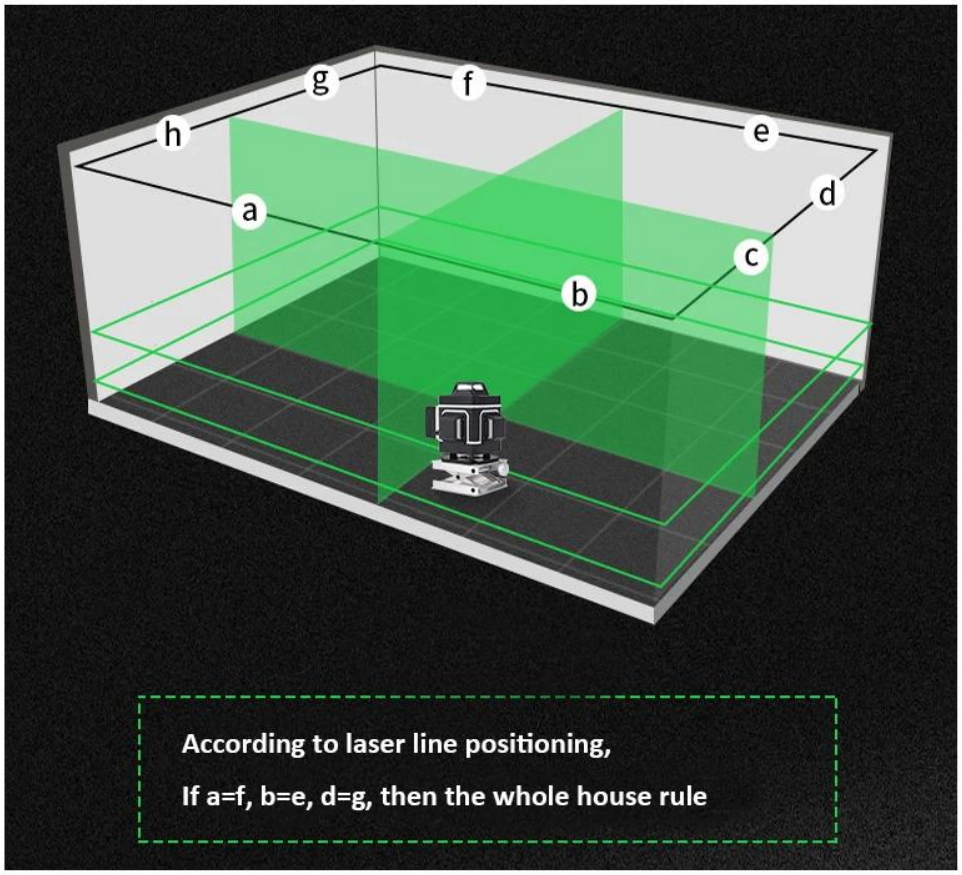

Package Include

Terms of Trade

1). Условия оплаты: Мы принимаем T / T, L / C, Paypal, MoneyGram и Western Union.
30% депозита и другие 70% баланса до отгрузки.
2). Условия доставки:
Это зависит от количества заказа клиента и вашего специального запроса. Мы часто принимаем Экспресс (DHL, TNT, UPS, FedEx, EMS, SPSR, 139 экспресс и так далее), LCL, FCL
3). Детали будут тщательно проверяться перед отправкой, и мы будем своевременно обновлять статус доставки после отправки товара.

SALES TEAM

XEAST®

Your Testing Partner

WOKRSHOP