SPECIFICATION

انتاج mW؛ 1 & lt العلامة ، فئة الليزر (IEC / EN60825-1 / 2014) الفئة : 2
الطاقة
nmطول موجة الليزر : 520-505
الدقة الأفقية: mm 3mm / 10m / الرأسية
التسوية / نطاق التعويض: ± 4 °
المسافة العمل (الخط): 25 متر ، الخط مع كاشف: ما يصل إلى 50 متر
وقت التشغيل مع بطارية الليثيوم : 7 ساعات مع جميع أشعة الليزر على
ساعة مع جميع أشعة الليزر على AA: 2 وقت التشغيل مع بطاريات
(LR6) ″AA″ × مصدر الطاقة : بطارية ليثيوم أيون وبطاريات 4
تصنيف IP: IP54
نطاق درجة حرارة التشغيل ℃) : 14 ℉ ~ 113 ℉ (-10 ℃ ~ 45
حجم جبل: 1/4 "-20 و 5/8" -11

PRODUCT PICTURES

XEAST®

Laser Window
0.94in / 24mm
4.25in / 108mm
Keypad
Power/Lock
Keypad
2.52in / 64mm
4.92in / 125mm
Charging Interface
1/4-20 Threaded Mount
5/8-11 Threaded Mount
Battery Compartment

SWITCH LINE MODE

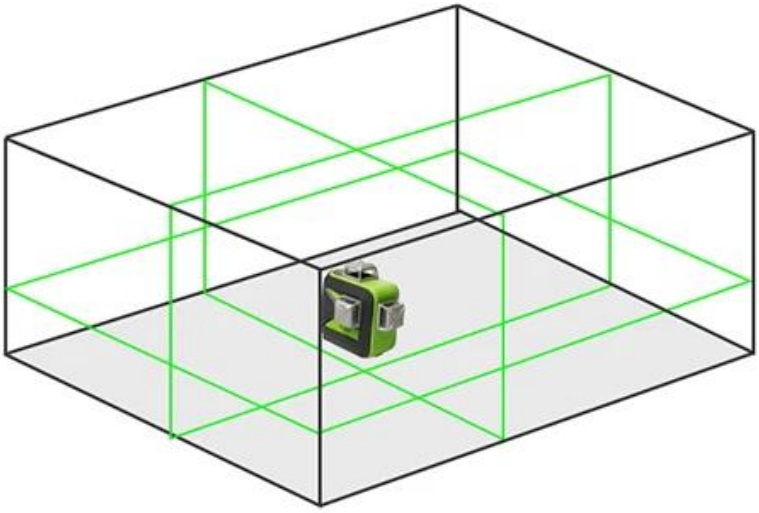

Horizontal Line	Vertical Line	Two Vertical Lines
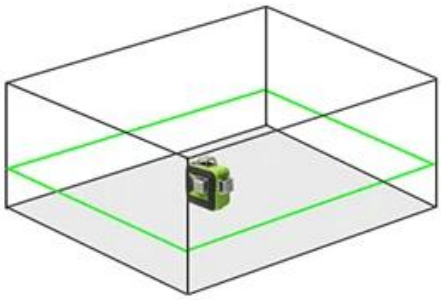	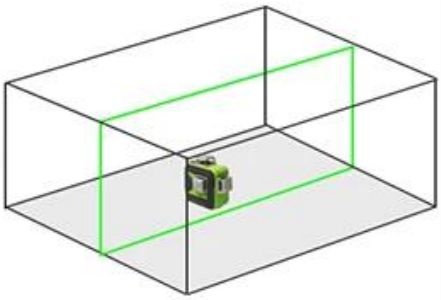	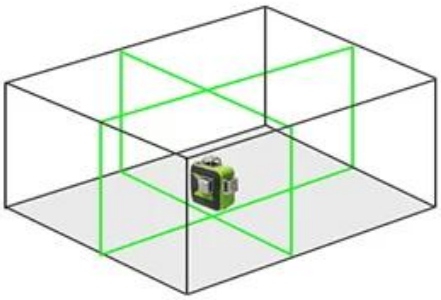

self-leveling mode

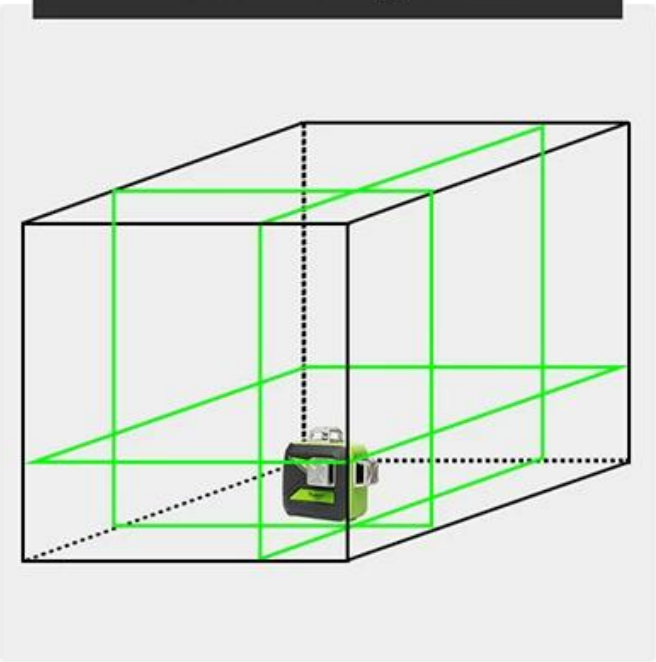

Maintain The 90° Angles

Blinks Every 3 Seconds

Pendulum Locked

Self-level Available

Within 4 Degree

≤ ± 4°

Pendulum Unlocked

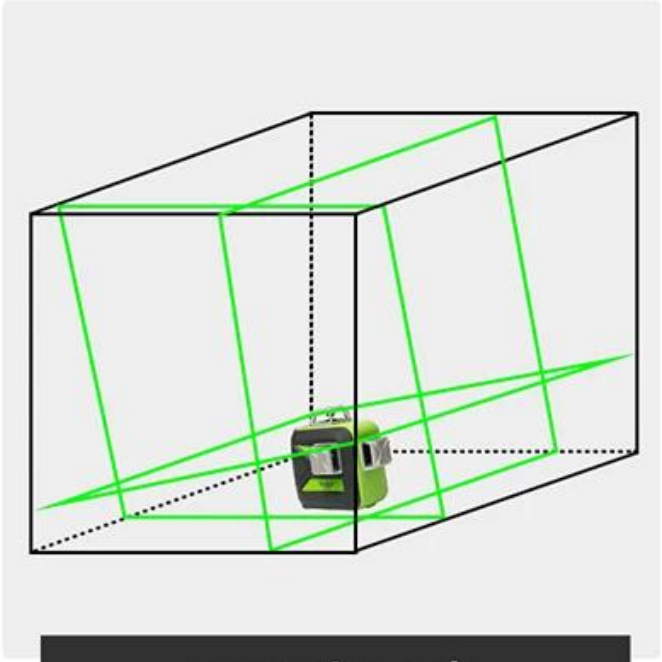

manual mode

Inc. AA Battery Holder

√ use with AA Battery

Inc. 2600mA Universal Li-ion Battery

√ use with lithium battery

Inc. A Power Charger

√ work when direct input charging

LASER

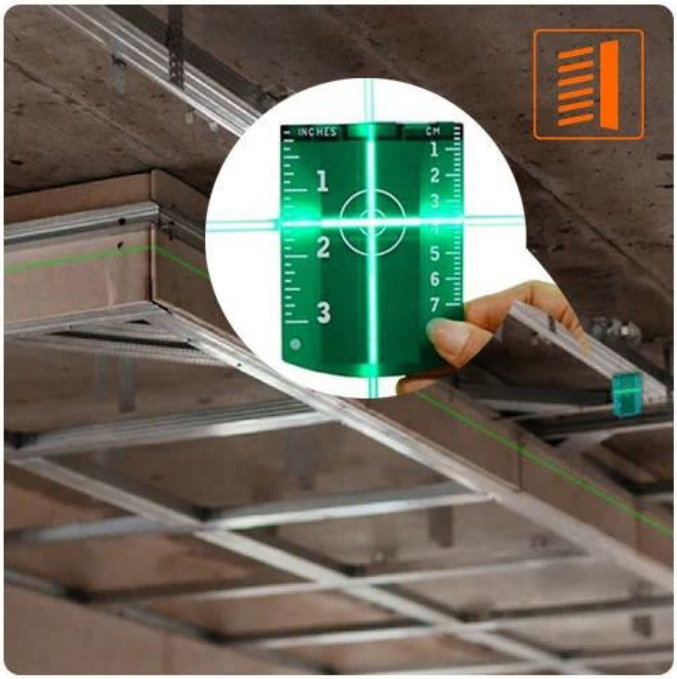
INCHES
CM

1/4-20 Threaded Mount
5/8-11 Threaded Mount

360° Horizontal Line

360° Vertical Line

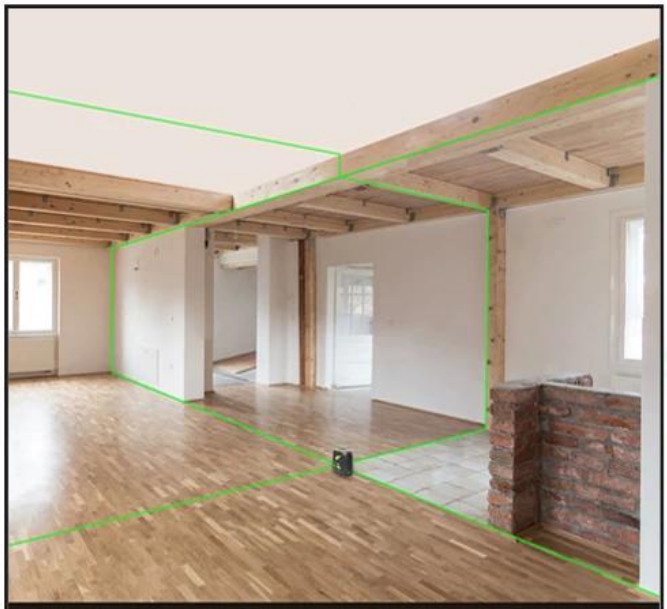

Two 360° Vertical Lines

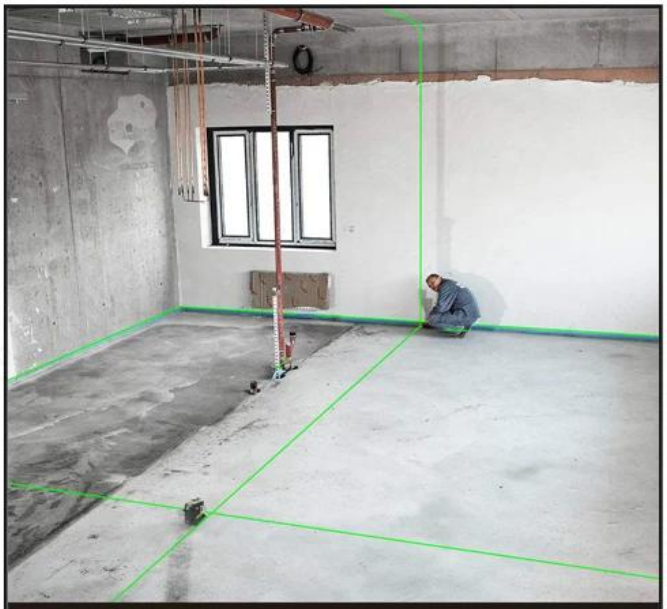

360° Horizontal and 360° Vertical Lines

Package Include

XEAST®

Terms of Trade

1). شروط الدفع: نحن نقبل T / T ، L / C ، باي بال ، موني جرام ، ويسترن يونيون.
30٪ ودائع وغيرها 70٪ الرصيد قبل الشحن.
2). شروط الشحن:
ذلك يعتمد على كمية طلب العملاء وطلباتكم الخاصة
3). سيتم فحص العناصر بعناية قبل الشحن ، وسوف نقوم بتحديث حالة التسليم في الوقت المناسب بعد إرسال البضاعة.

Company Informations

SALES TEAM
YEAST®
Your Testing Partner
WOKRSHOP